COOL HEAD

ABS | Armadi

ARMADIO CONGELATORE ▶ VENTILATO ▶ BIANCO

GF 2V

GLASS FROST
CONGELAMENTO BICCHIERI

GAS R290 | 50 mm | 3 +25°C/60RH | LED

DETTAGLI

Allarme apertura porta / Allarme alta temperatura

Interruttore retroilluminato (Colore Blu)

Top in acciaio inox

Griglia a passo ridotto e griglia inferiore di serie

Evaporatore con copertura anti-corrosione

Luce LED interna

Maniglia cilindrica esterna in acciaio (Colore acciaio per versioni X)

Caratteristiche generali

Armadio congelatore in ABS ventilato 200 Lt. (Per CONGELAMENTO BICCHIERI)	•
Armadio bianco con interno in termoformato	•
Piano lavorabile in acciaio inox	•
Refrigerazione Ventilata	•
Sbrinamento automatico con resistenza elettrica	•
Evaporatore con copertura anti-corrosione	•
Schiumatura in Ciclopentano (50mm di spessore per lato)	•
Termostato Digitale	•
Range di temperatura speciale (+5°C~-12°C) per il congelamento dei bicchieri	•
Triplo vetro temperato di sicurezza con resistenza elettrica	•
Allarme apertura porta / Allarme alta temperatura	•
Guarnizione Estraibile	•
Serratura di serie	•
Interruttore generale indipendente e retroilluminato (Colore Blu)	•
Luce interna orizzontale LED (Con interruttore indipendente)	•
Ripiani regolabili: 2 Pcs	•
N.2 Piedini regolabili + N.2 ruote posteriori	•
Maniglia esterna in acciaio	•
Classe energetica: -	•

Specifiche tecniche

Capacità	**141 L**
Temperatura	**L2 (+5°C~-12°C)**
Consumo	**4.71 kWh/24h**
Potenza Nominale	**230 W**
Rumorosità	**40 dB(A)**
Peso Netto	**39 Kg**
Peso Lordo	**44 Kg**
Dimensioni Esterne (LxPxH mm)	**598x699x839**
Dimensioni Interne (LxPxH mm)	**437x508x647**
Dimensioni Imballo (LxPxH mm)	**650x680x880**
Quantita di carico 20'/40'/40'HQ	**48/108/162**

INGOMBRO PRODOTTO

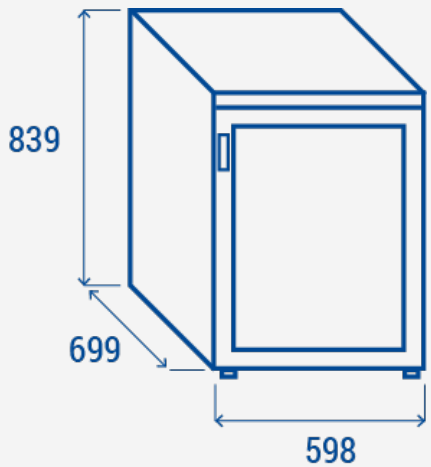

CERTIFICAZIONI

CE RoHS

COOL HEAD EUROPE
We make the world a cooler place

www.coolheadeurope.com